CODICE 53179

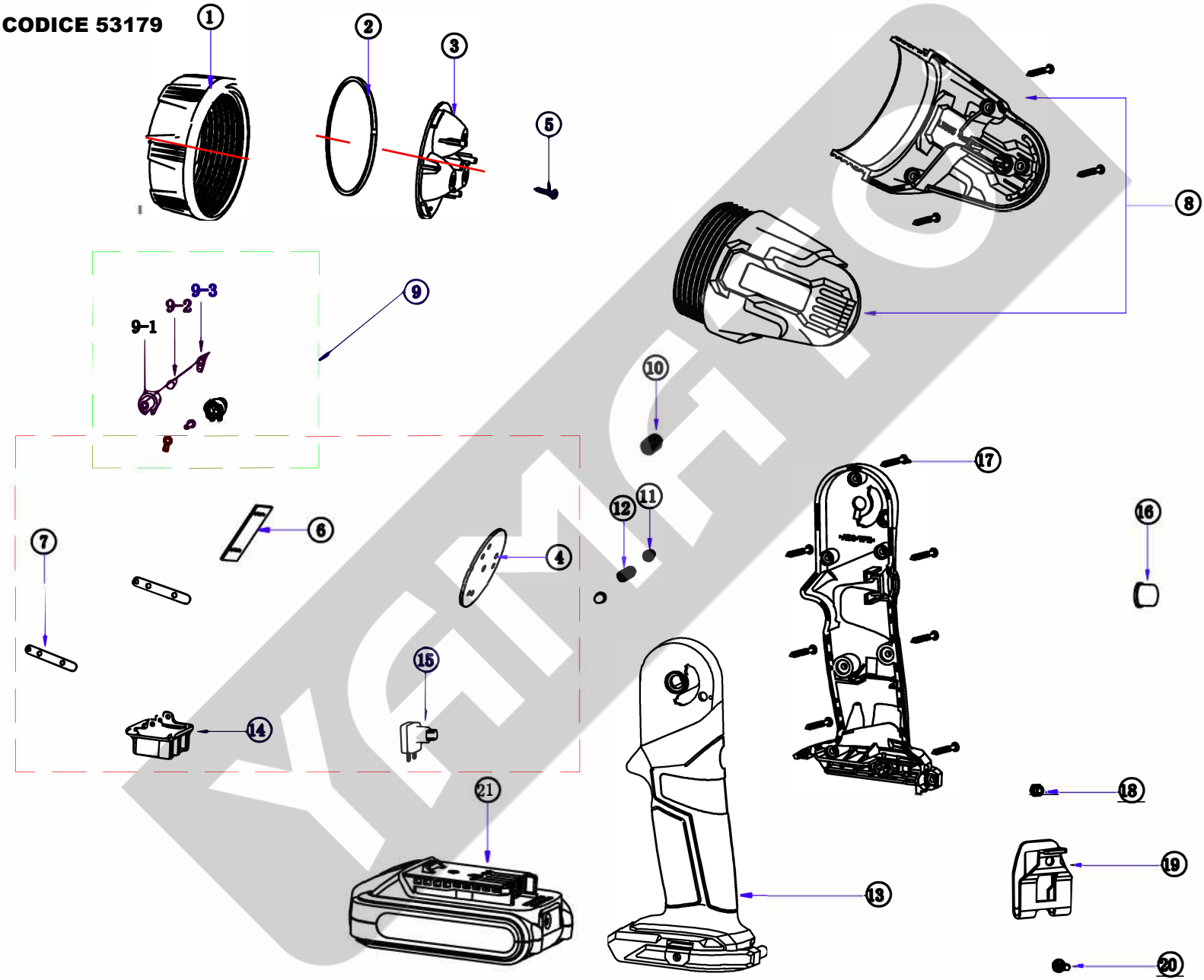

YAMATO